SECURINORME
La prévention des risques en entreprise

# BARRIÈRE DE PARKING à télécommande

**Homologué UNS1**

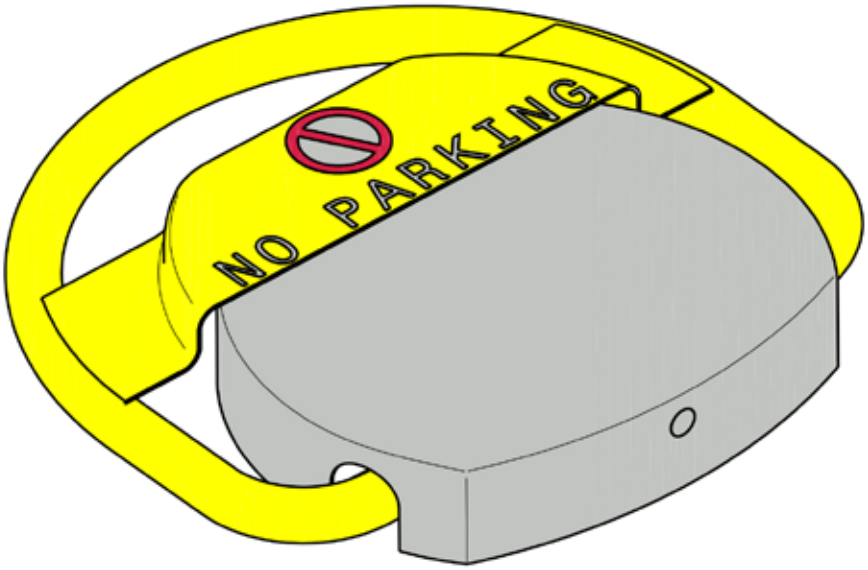

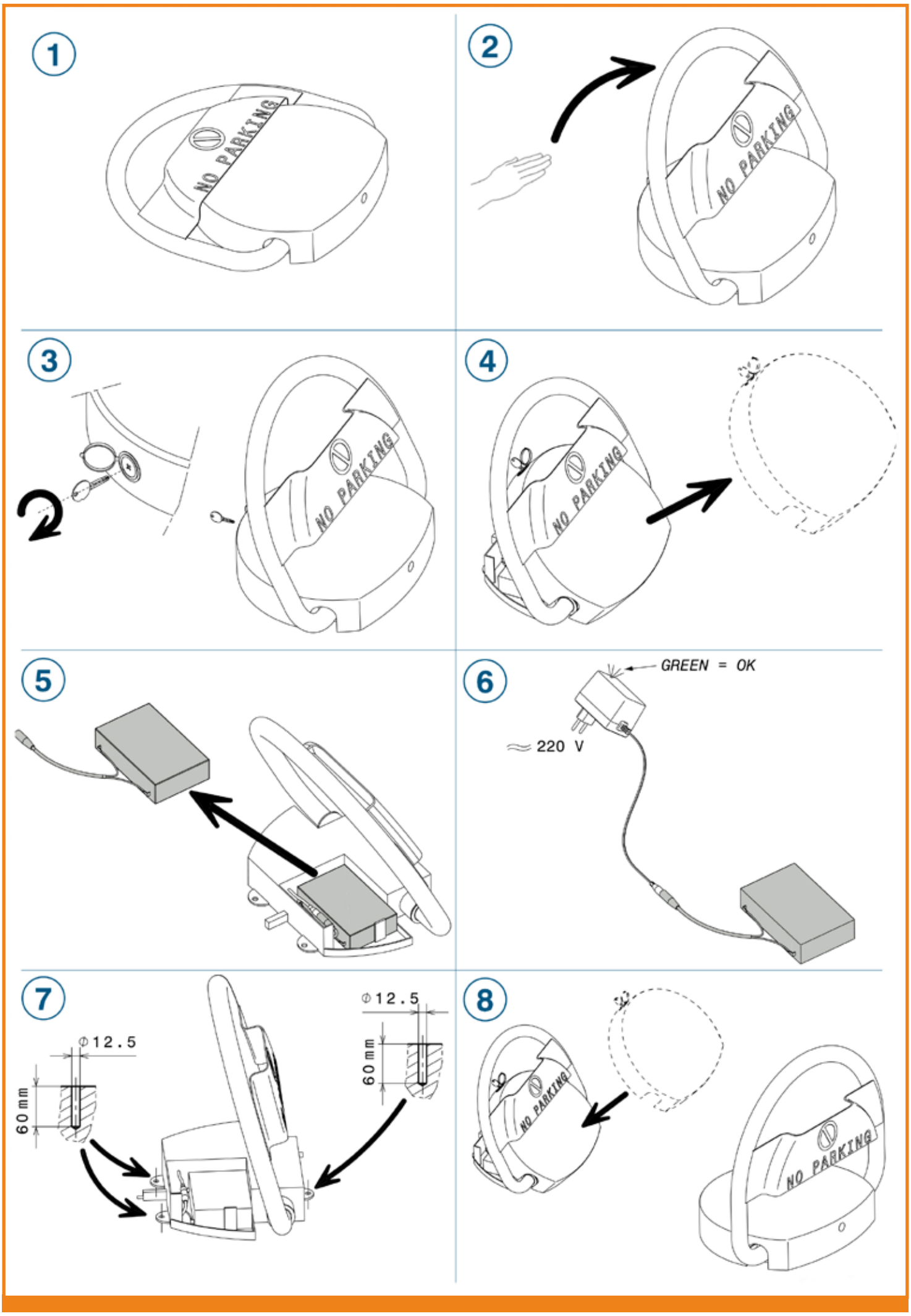
1
NO PARKING
2
NO PARKING
3
NO PARKING
4
NO PARKING
5
6
GREEN = OK
≈ 220 V
7
Φ12.5
60 mm
Φ12.5
60 mm
8
NO PARKING
NO PARKING

## RECOMMANDATIONS IMPORTANTES

- La barrière n'est pas un jouet.
- Il est indispensable que la surface sur laquelle sera fixée votre barrière soit plane.
- Placer la barrière sur votre emplacement de façon à ne pas rouler dessus inutilement, en reculant ou manoeuvrant. Risque de détérioration si passage intensif.
- En règle générale placer votre barrière en recul d'1/3 de la longueur de votre emplacement.

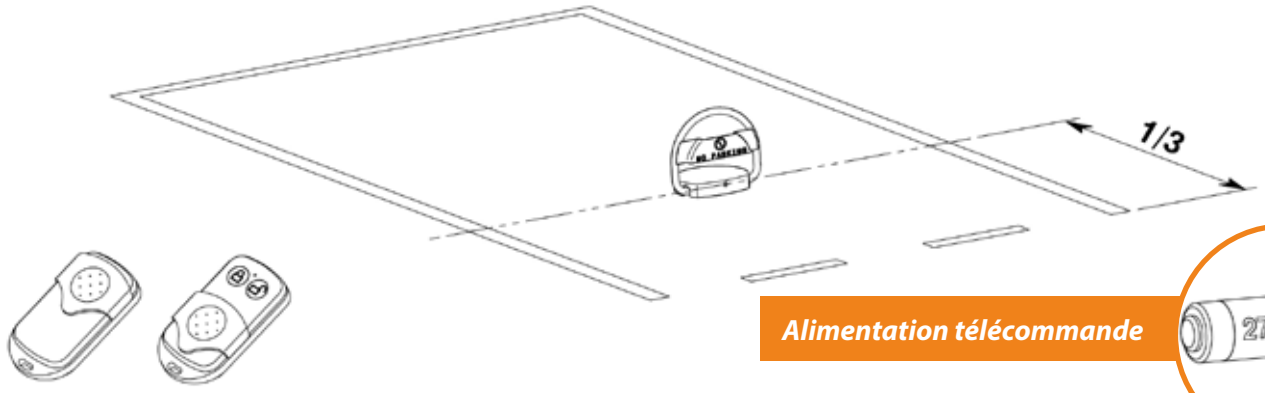


*Alimentation télécommande*

- Fonctionnement de la télécommande, boutons pour monter ou descendre.
- Laisser la barrière rabattue lorsque vous êtes stationné.
- Respecter le sens de pose.
- Ne fonctionne pas ou mal lors de températures inférieures à -5°C et supérieures à +50°C.
- Peut supporter sans dommage une pression de 500 kgs Maxi en position basse.
- Étanche jusqu'à une hauteur d'eau de 15 mm.
- Émet un signal sonore de 100 db en cas de rabattement forcé.
- La seule possibilité de couper le signal, est de débrancher ses fils d'alimentation sur le bornier de la carte électronique.

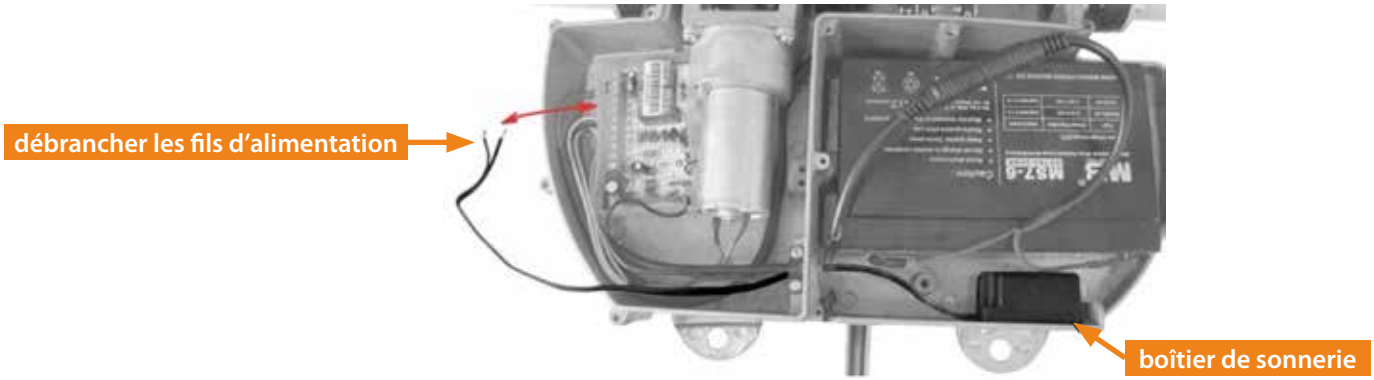


### En cas de disfonctionnement, vérifier :

- le branchement de la batterie
- que le moteur de ne soit pas endommagé
- l'alimentation de la télécommande

### Exclusions de garantie :

transport, installation, utilisation incorrect(e), modification du produit.

## PROGRAMMATION DES FRÉQUENCES

**Si votre barrière ne s'ouvre plus à l'aide de vos télécommandes, cela signifie que :**

- **votre barrière est déchargée, dans ce cas il faut ouvrir le capot de la barrière, extraire la batterie et la charger uniquement avec le chargeur livré avec la barrière pendant 10 heures environ si celle-ci est déchargée totalement.**
- **les piles de vos télécommandes sont usées, veuillez les remplacer.**
- **la barrière est déprogrammée, dans ce cas suivre la procédure suivante :**

1. Ouvrir le capot noir de la barrière à l'aide de la clé.
2. Repérer le petit bouton poussoir sur la carte électronique après avoir enlever le cache de la carte.
3. Presser celui-ci jusqu'à ce que la diode lumineuse de la barrière s'allume.
4. Appuyer brièvement sur l'un des boutons de votre télécommande, la diode de la barrière s'éteindra, ce qui valide la programmation.

2

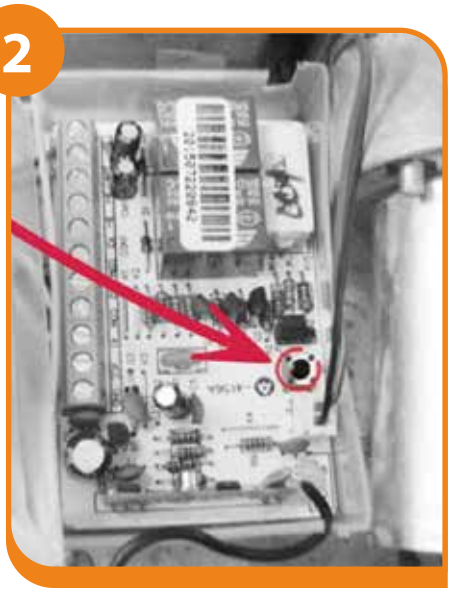

**Pour la 2ème télécommande, répéter les étapes 3 et 4.**

3

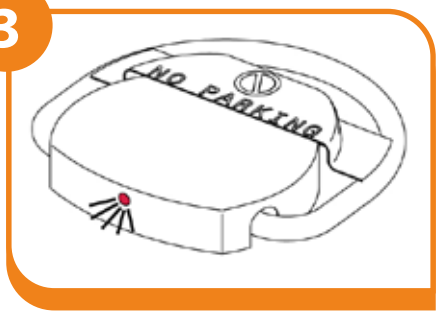


**Attention :** Si vous appuyez trop longtemps sur le bouton poussoir, la diode clignotera et les fréquences seront déprogrammées.

SECURINORME
La prévention des risques en entreprise

Par Courrier
37 avenue Calmette
ZAC Ravennes les Francs
59910 BONDUES

Par Téléphone
03 74 09 47 01
Du lundi au vendredi
de 9h à 18h

Par Fax
09 72 33 92 93
24 h/24 7j/ 7

Par Internet
www.securinorme.com
mail : contact@securinorme.com